BBIM13300DXPSE

| Four encastrable | Multifonction - Chaleur pulsée 3D | Pyrolyse | Litrage (L) :72 | Dark Inox |

Nouvelle technologie AeroPerfect avec chaleur pulsée

Pour une cuisson plus rapide et parfaitement uniforme !

La combinaison des 3 résistances voûte, sole et annulaire avec le puissant ventilateur à 1650 tours/minute fournissent une cuisson jusqu'à 27% plus rapide et jusqu'à 40% plus uniforme.* (*vs précédente gamme de fours Beko)

Volume utile 72 L

Cuisinez des plats volumineux

Grâce à sa capacité de 72 litres, ce four vous offre 10% de volume de cuisson supplémentaire par rapport à un four multifonction classique.

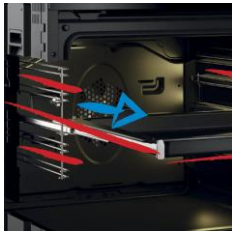

Rail télescopique

Accédez aux plats simplement et en toute sécurité

Le rail télescopique permet un accès simplifié et sécurisé aux plats.Il est désormais très facile d'enfourner et de retirer ses plats du four !

Fermeture douce

Fermez votre four tout en douceur

Grâce au système de fermeture douce, comme pour vos meubles de cuisine, votre porte se referme avec délicatesse à chaque utilisation.

Classe A+

Consommez un minimum d'énergie

La classe A+ en cuisson vous permet de consommer un minimum d'énergie pour la réalisation de vos préparations culinaires.

BBIM13300DXPSE

| Four encastrable | Multifonction - Chaleur pulsée 3D | Pyrolyse | Litrage (L) :72 | Dark Inox |

INFORMATIONS	
Référence	BBIM13300DXPSE
Code EAN	8690842453274
Origine de fabrication	Turquie
Couleur	Dark Inox
Famille de produit	Four encastrable
Type de four	1 Cavité

DETAILS TECHNIQUES	
Tension (V)	220-240
Fréquence (Hz)	50
Type de prise	Européenne
Câble fourni	Oui, Standard

COMMANDES	
Ecran / minuterie	Grand afficheur & touche digit
Couleur d'affichage de l'écran	Blanc
Verrouillage de l'écran	Oui
Réglage de la luminosité	Oui
Panneau de commandes	Bandeau Beyond 100mm
Type de commande	Commande électronique

DESIGN	
Couleur du bandeau	Inox
Type du bandeau	Métal + verre
Couleur du bouton	Noir avec profil Dark Inox
Design Porte	Profil bas
Couleur de la porte	Dark Inox
Couleur de la poignée	Dark Inox (support Noir)

FONCTIONS	
Nombre de fonctions	9 programmes (électronique)
Chaleur Tournante	Oui
Chaleur Brassée	Oui
Convection naturelle	Oui
Chaleur tournante Eco	Oui
Sole	Oui
Gril fort	Oui
Chaleur pulsée - Cuisson 3D	Oui
Éclairage intérieur	Oui

PERFORMANCES	
Classe d'efficacité énergétique	A+
Conso convection Naturelle 1 (kWh)	0.95
Puissance totale électrique (kW)	2500 watts [joules / seconde]
Conso.énergie (conv. forcée de l'air) (kWh)	0.81

ACCESSOIRES	
Grille pour gradins amovibles	1
Lèchefrite standard	1

CARACTERISTIQUES	
Type de four	Multifonction - Chaleur pulsée 3D
Nombre de vitres	4
Porte Froide	Porte froide GIFAM
Contre-porte	Plein verre (amovible)
Fermeture douce	Oui
Verrouillage de porte	Verrouillage Pyrolyse
Gradins amovibles	5
Éclairage intérieur	1 Lampe halogène (Voûte)
Rails téléscopiques	1 Niveau
Décongélation	Oui
Norme type de porte	Ce (Oui)
Type de poignée	BYH1
Type d'ouverture de la porte	Abatant
Type de Gril	Electrique
Chaleur pulsée - Cuisson 3D	Oui
Ventilateur de refroidissement	Oui
Couleur de l'émail	Noir
Cavité principale - Volume utile (lt)	72

DIMENSIONS	
Profondeur avec emballage (cm)	66.0
Largeur avec emballage (cm)	66.0
Hauteur avec emballage (cm)	65.5
Poids avec emballage (kg)	39.0
Profondeur sans emballage (cm)	56.7
Largeur sans emballage (cm)	59.4
Hauteur sans emballage (cm)	59.5
Poids sans emballage (kg)	36.60

NETTOYAGE	
Pyrolyse	Oui
Nettoyage vapeur	Simple

LOGISTIQUE	
Nomenclature	85166080
Livraison en 40	162
Livraison en 40 ForkLift	162
Livraison en 40 HC ForkLift	213

Existe uniquement en DARK INOX

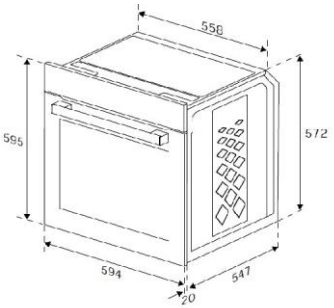

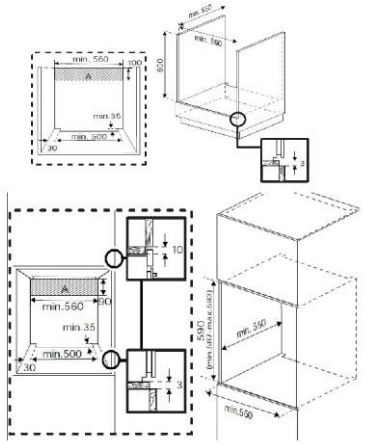

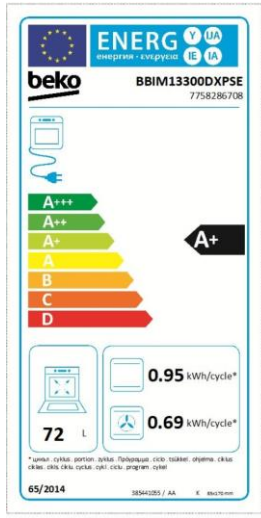

Disponibilité des pièces détachées 11 ANS

Beko s'engage à conserver toutes les pièces détachées de cet appareil pendant 11 ans à compter de la date d'achat.
BEKO France – Visuels non contractuels, informations sujettes à modifications. 10/12/2021 - V5

Suivez notre actualité sur le site beko.fr et sur