BOSCH

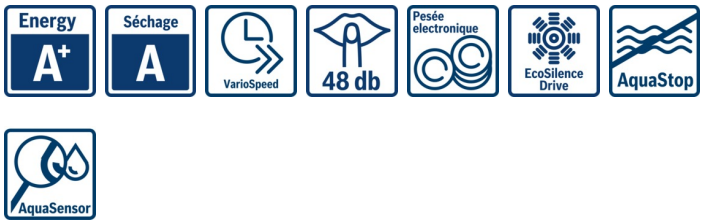

Bosch
SMV41D00EU
LAVE-VAISSELLE 60 TINT 48DB A+

Version antérieure:

Version ultérieure:

Code EAN:
4242002772677

gamme distribuée:

SMV41D00EU "SilencePlus"

Lave-vaisselle 60 cm
Tout intégrable

Caractéristiques principales
- Classe d'efficacité énergétique : A+
- Classe d'efficacité de séchage : A
- 12 couverts
- Niveau sonore : 48 dB (A) re 1 pW
- Consommations programme Eco 50 °C : eau 11.8 l / électricité 1.02 kWh / durée 195 min
- Consommation électrique annuelle: 290 kWh
- Consommation d'eau annuelle: 3300 litres

Programmes/Options
- 4 programmes : Intensif 70 °C, Normal 65 °C, Eco 50 °C, Rapide
- Option : Cycles express (2 fois plus rapide)

Caractéristiques techniques
- Moteur EcoSilence Drive
- Départ différé : 3-6-9 h
- Signal sonore de fin de cycle
- InfoLight: témoin lumineux de fonctionnement au sol
- Boîte à produits MaxiPerformance
- Système auto 3in1, détection lessivielle automatique
- AquaSensor qui détecte le degré de salissure, Capacité Variable Automatique qui reconnait la charge de vaisselle
- Système Super Brillance, conserve l'éclat des verres
- Paniers Vario
- Panier supérieur réglable en hauteur

Confort/Sécurité
- Sécurité AquaStop 100% anti fuite, avec garantie
- Régénération électronique.
- Triple filtre auto-nettoyant

Accessoires intégrés

tôle de protection pour vapeur

Accessoires en option

- SGZ1010 RALLONGE AQUASTOP
- SMZ2014 PANIER POUR VERRE A LONG PIED
- SMZ2055 PORTE INOX POUR LV60CM TOUT INTEGRABLE
- SMZ5000 KIT LAVAGE 4ELEMENTS POUR LAVE-VAISSELLE
- SMZ5001 SET BABY
- SMZ5002 PANIER A COUVERTS ARGENTES
- SMZ5003 CHARNIERES DE PLINTHE
- SMZ5006 JEU DE FIXATION NIRO

Autres couleurs disponibles

Caractéristiques
Classe d'efficacité de lavage : A
Consommation d'eau : 11.80
Pose-libre / Intégré : Encastrable
Top amovible : sans top
Porte habillable : impossible
Hauteur sans top (mm) : 815
Hauteur appareil (mm) : 815
Réglage maximum de la hauteur des pieds (mm) : 60
Plinthe réglable : Horizontal et vertical
Poids net (kg) : 33.000
Poids brut (kg) : 35.000
Puissance de raccordement (W) : 2400
Intensité (A) : 10
Tension (V) : 220-240
Fréquence (Hz) : 50; 60
Longueur du cordon électrique (cm) : 170.0
Type de prise : Fiche cont.terre/Gard.filter.
Longueur du tuyau d'alimentation (cm) : 140
Longueur du tuyau d'évacuation (cm) : 170
Elément chauffant hors cuve : Oui
Description du système de protection de l'eau : Protection 3-foyers 24h
Sécurité-enfants : non
Adoucisseur d'eau : Oui
Type de panier supérieur : bas
Panier supérieur réglable : Simple
Panier supérieur : 2
Type de panier inférieur : bas
3ème rack : non
Panier à revêtement argent : Standard
Accessoires en option : SGZ1010, SMZ2014, SMZ2055, SMZ5000, SMZ5001, SMZ5002, SMZ5003, SMZ5006
Liste des accessoires inclus 2 : tôle de protection pour vapeur
Nombre de couverts : 12
Couleur de panneau de commande : Noir

Types de consommation et de connexion
Marque : Bosch
Référence Commerciale : SMV41D00EU
Nombre de couverts : 12

SMV41D00EU "SilencePlus"
Lave-vaisselle 60 cm
Tout intégrable

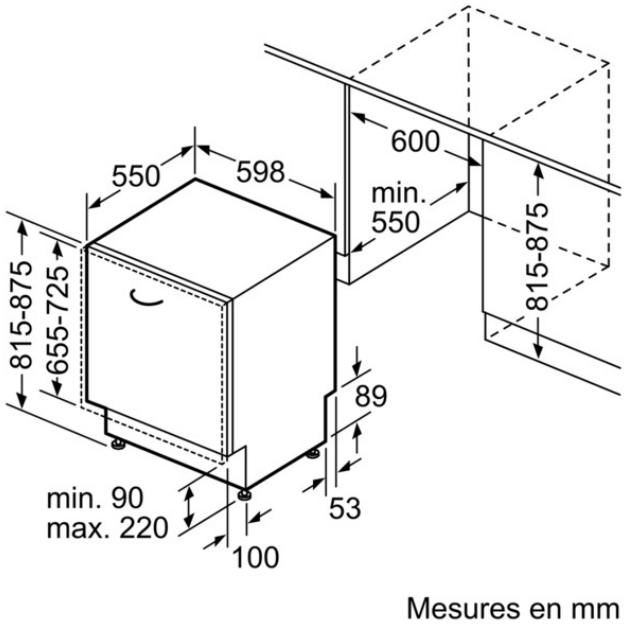

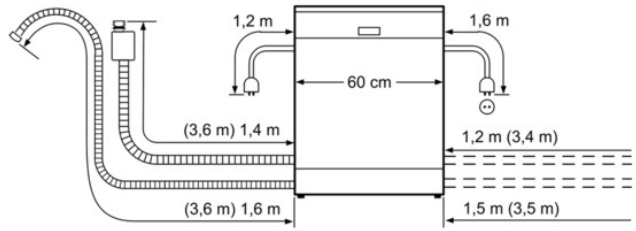

( ) Valeurs avec kit prolongateur

Version antérieure:

Version ultérieure:

Code EAN:

gamme distribuée:

Accessoires intégrés

Accessoires en option

Autres couleurs disponibles

Caractéristiques

Types de consommation et de connexion